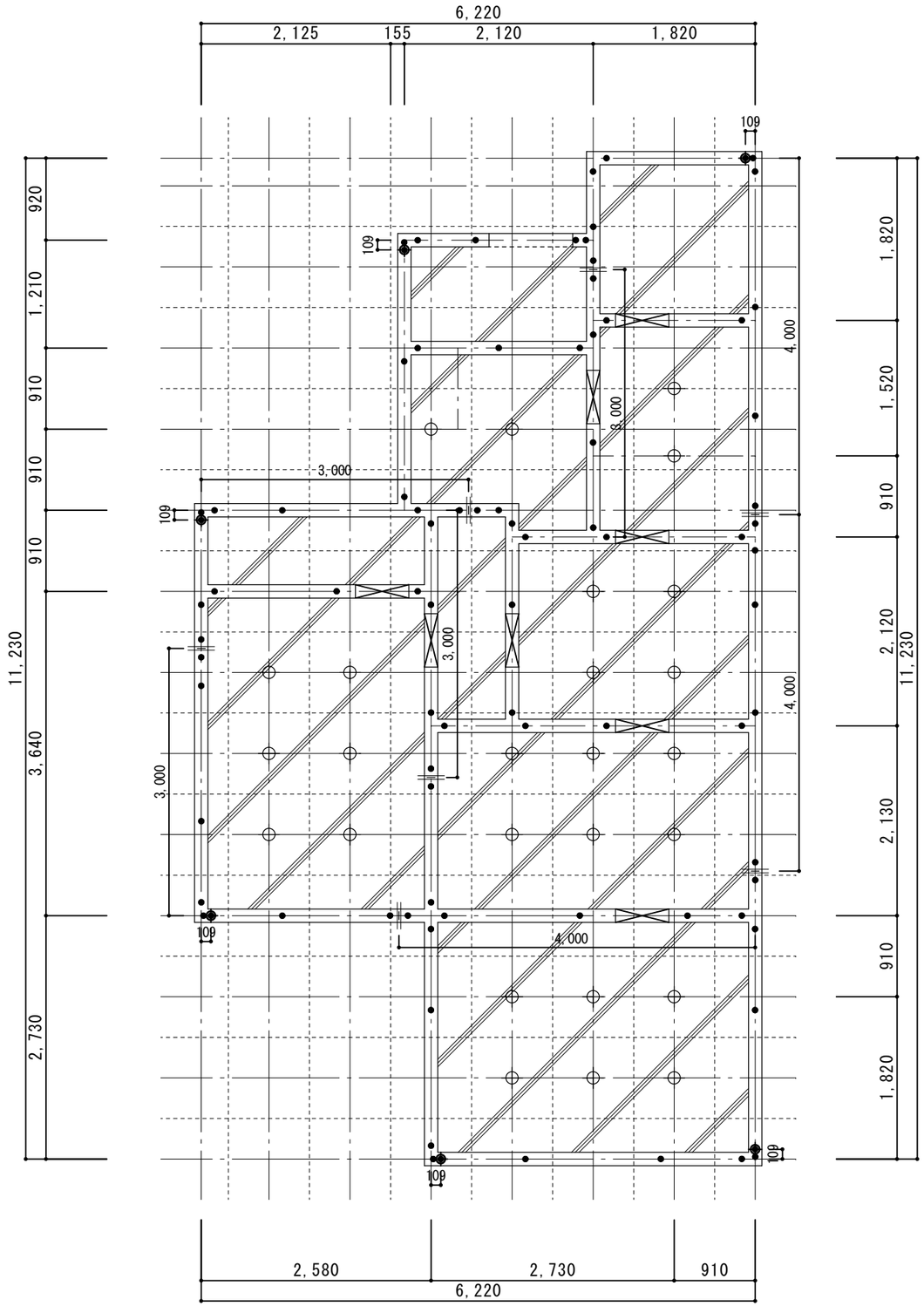

基礎伏図凡例　(特記なき限り下記による)
基礎立上がりW=150
●ｱﾝｶｰﾎﾞﾙﾄ径 12mm　L:400(配置間隔1820mm以下)
ホールダウン金物用 ｱﾝｶｰﾎﾞﾙﾄM16
GL 土間ｺﾝｸﾘｰﾄ高さ
土台継手位置
印は、耐圧版(厚150mm)とする
印は、増し打ち土間を示す
人通口を示す(W=600　h=350)
特記なき限り 人通口中心は910間隔の中心とする
特記無き基礎天端は設計GL+400とする
特記無き耐圧盤ﾚﾍﾞﾙは設計GL+50とする
特記無き耐圧盤厚さは150mmとする
特記無き基礎芯は、通り芯とする
鉄筋　SD295A
普通ｺﾝｸﾘｰﾄ　Fc24N/mm2
地耐力は20.0KN/㎡以上とする

摘要		施工	承認	設計	製図	現場名	AAAAAA　新築工事		図面番号
							基礎伏図　(2X4工法)	S=1/60	S-1
						作図年月日	2021/01/01		

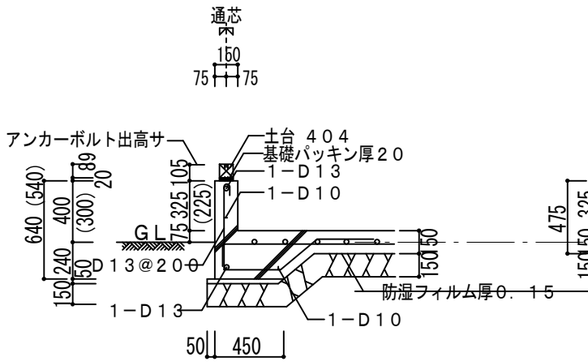

外周部基礎ＦＧ１、ＦＧ1Ｓ
（　）内はＦＧ１Ｓ

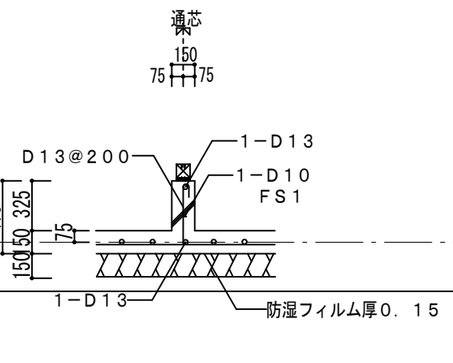

内周部基礎ＦＧ２

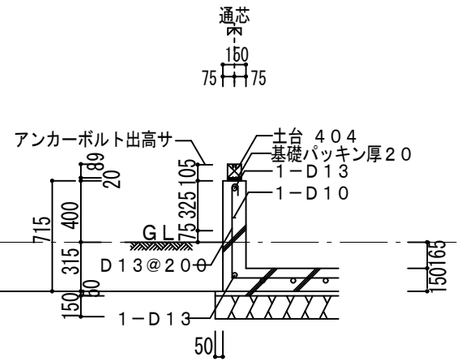

外周部基礎ＦＧ１Ｂ

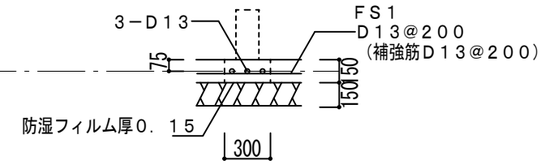

人通口補強筋　ＳＧ

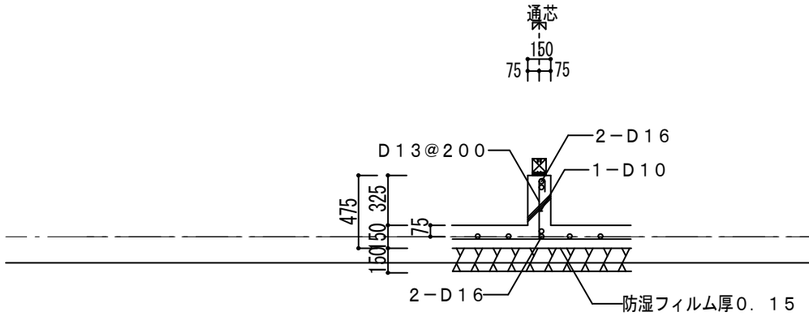

内周部基礎ＦＧ２Ａ

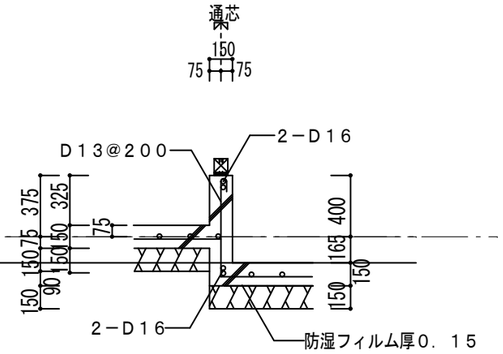

内周部基礎ＦＧ２Ｂ

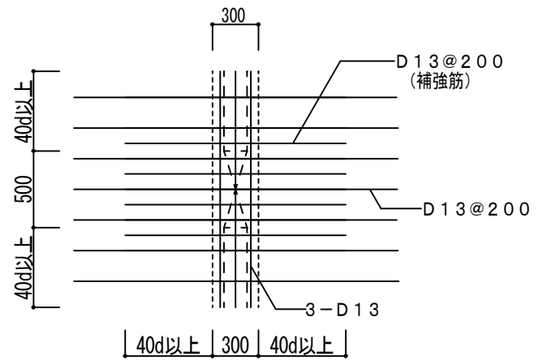

人通口補強筋　ＳＧ

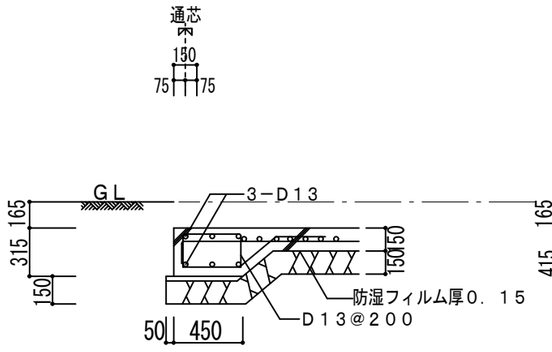

外周部基礎ＦＧ３

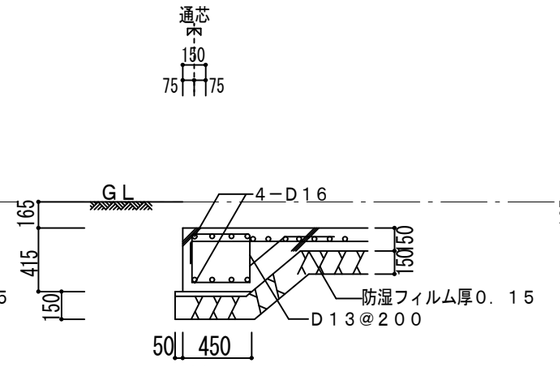

外周部基礎ＦＧ５

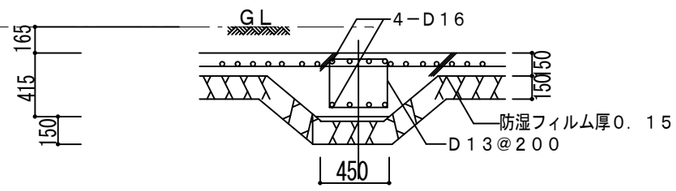

内周部基礎ＦＧ４

摘要		施工	承認	設計	製図	現場名	AAAAAA　新築工事		図面番号
							基礎断面リスト	S=1/60	
						作図年月日	2021/01/01		

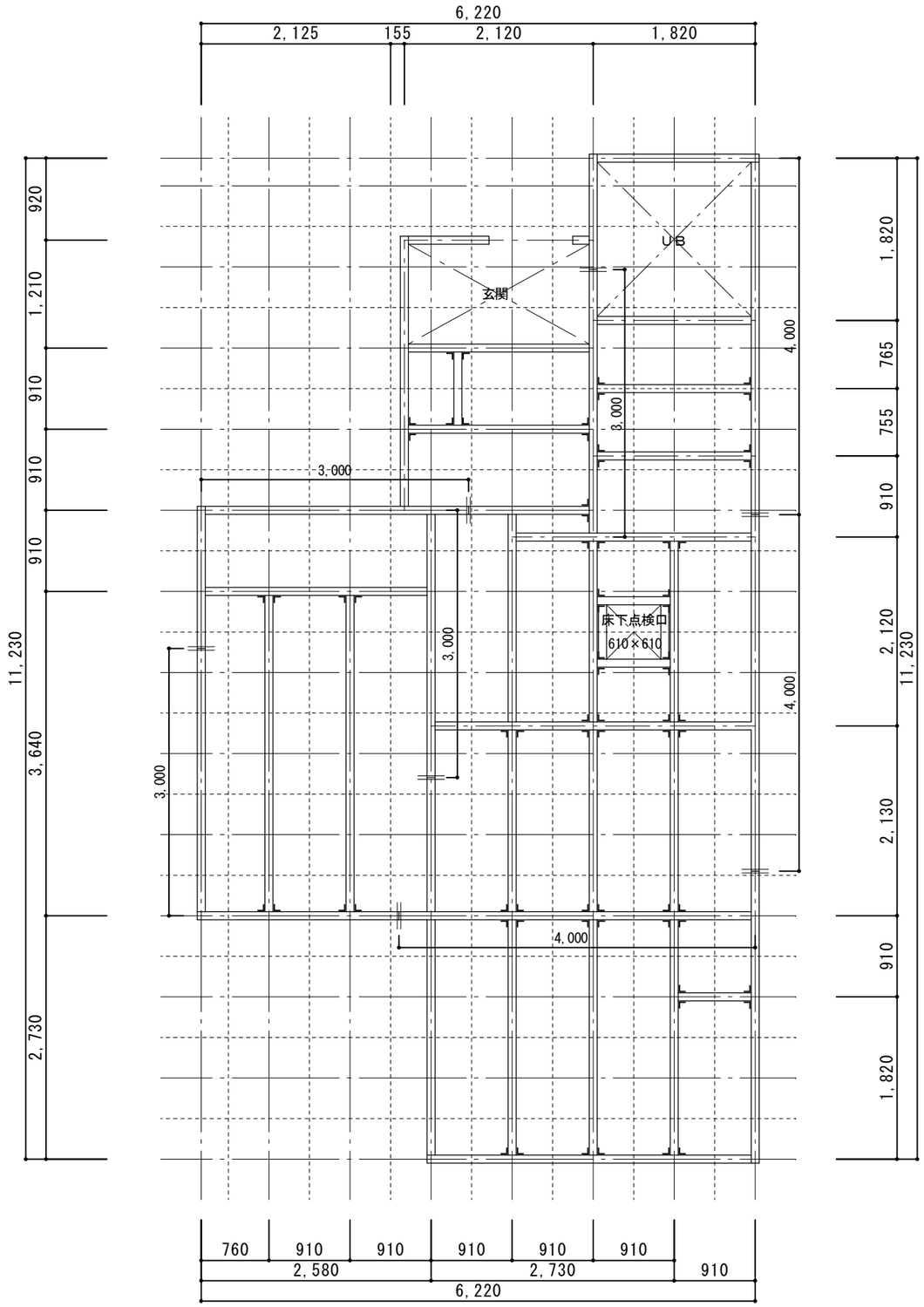

特記　）
特記無き製材はS·P·F甲種２級とする
部材は全て防腐防蟻処理剤
現場切断部の小口は防腐剤塗布
特記なき土台は４０４　@910とする
特記なき土台は全て芯振り分けとする
═══　土台・大引き継手位置
┘└　MD金物

摘要		施工	承認	設計	製図	現場名	AAAAAA　新築工事		図面番号
							1階床伏図　（根太ﾚｽ工法）	S=1/60	S-2
						作図年月日	2021/01/01		

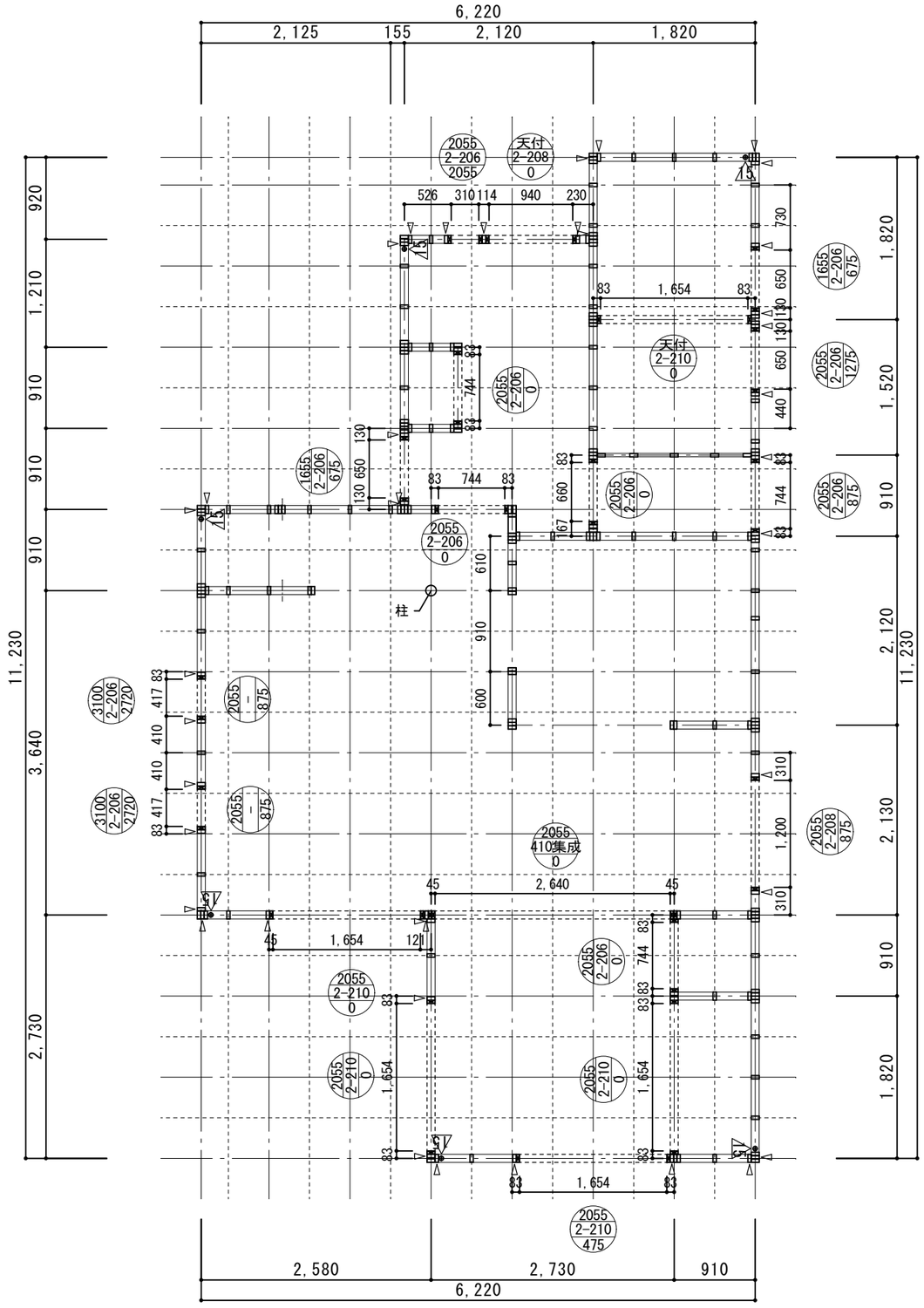

凡　例

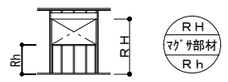

現造壁（現場合わせ）
標準天端より下がる壁

▽：ＣＰ・Ｌ　Ｔ
▶：帯金物ＳＷ－６７
▽：ホールダウンＨＤＢ-○○
▯：たて枠２０４　　▨：マグサ受け２０４
▯：かい木
□：たて枠４０４　　⊠：マグサ受け４０４

※外壁構造用合板　⊙９
※出隅、入隅、開口部両端帯金物Ｓ－６５にて緊結

特記事項

１階　　：スタッド　２０４　@455　Ｈ＝2,336
　　(S･P･F甲種２級)
２階　　：スタッド　２０４　@455　Ｈ＝2,336
　　(S･P･F甲種２級)
１階壁は、上枠＋頭つなぎ＋補足上枠の計３枚とする。
まぐさ・上枠・下枠（S･P･F甲種２級）
集成材：Ｅ120－Ｆ330

摘要		施工	承認	設計	製図	現場名	AAAAAA　新築工事		図面番号
							1階縦枠割付図	S=1/60	S-3
						作図年月日	2021/01/01		

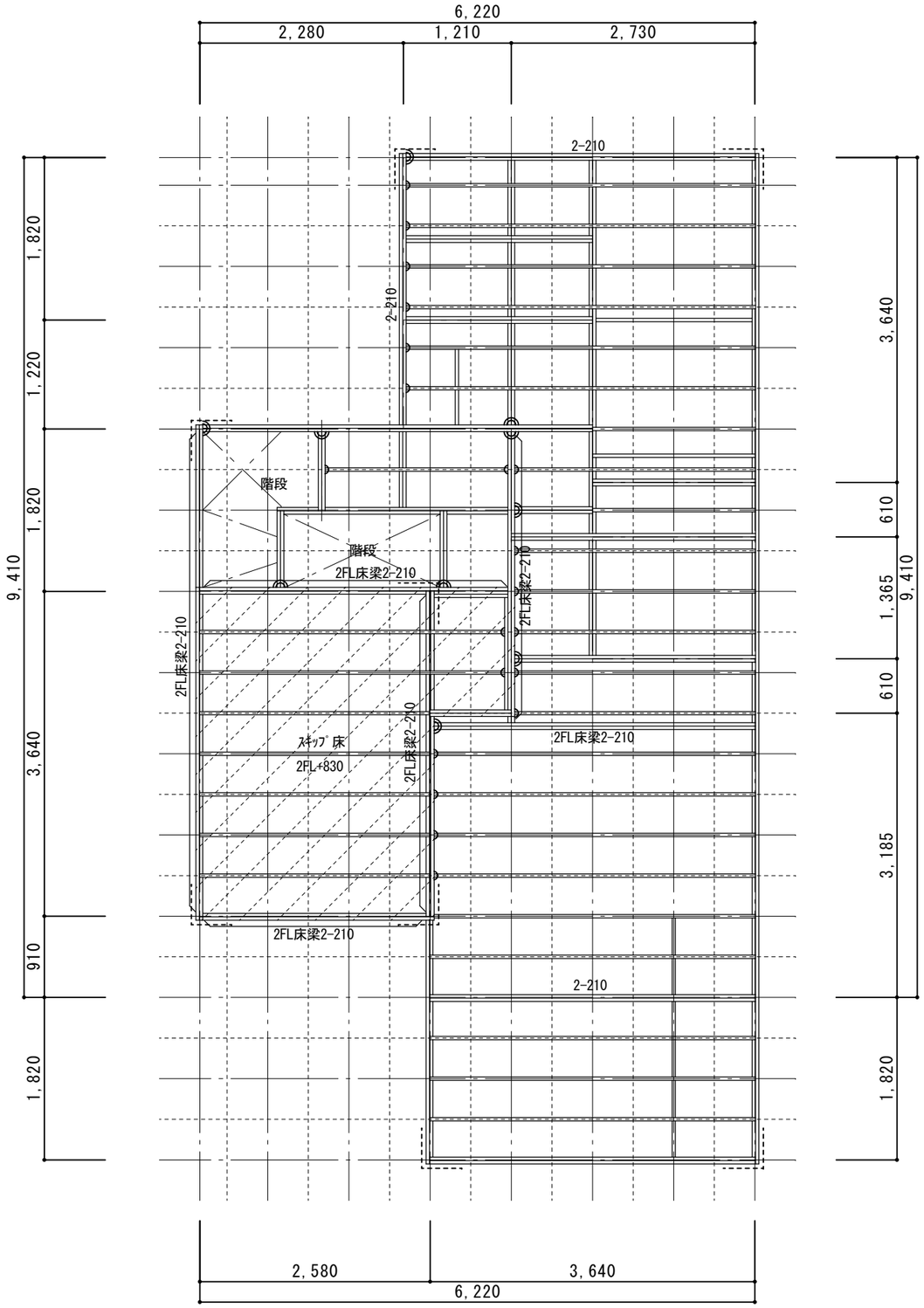

床伏図

特記無き製材はS·P·F甲種２級とする
床根太１階：根太レス
床根太２階、３階：２１０ @455
１F床合板：構造用合板ＴＧ ⊙24 3'×6'
２、３F床合板：構造用合板ＴＧ ⊙15 3'×6'
帯金物：Ｓ－９０×２
梁端部：帯金物Ｓ－４５×２にて緊結
梁受け金物：ＢＨ
根太受け金物：ＪＨ／ＪＨ－Ｓ
構造用集成材：E120-F330

摘要		施工	承認	設計	製図	現場名	AAAAAA 新築工事		図面番号
							2階床伏図	S=1/60	S-4
						作図年月日	2021/01/01		

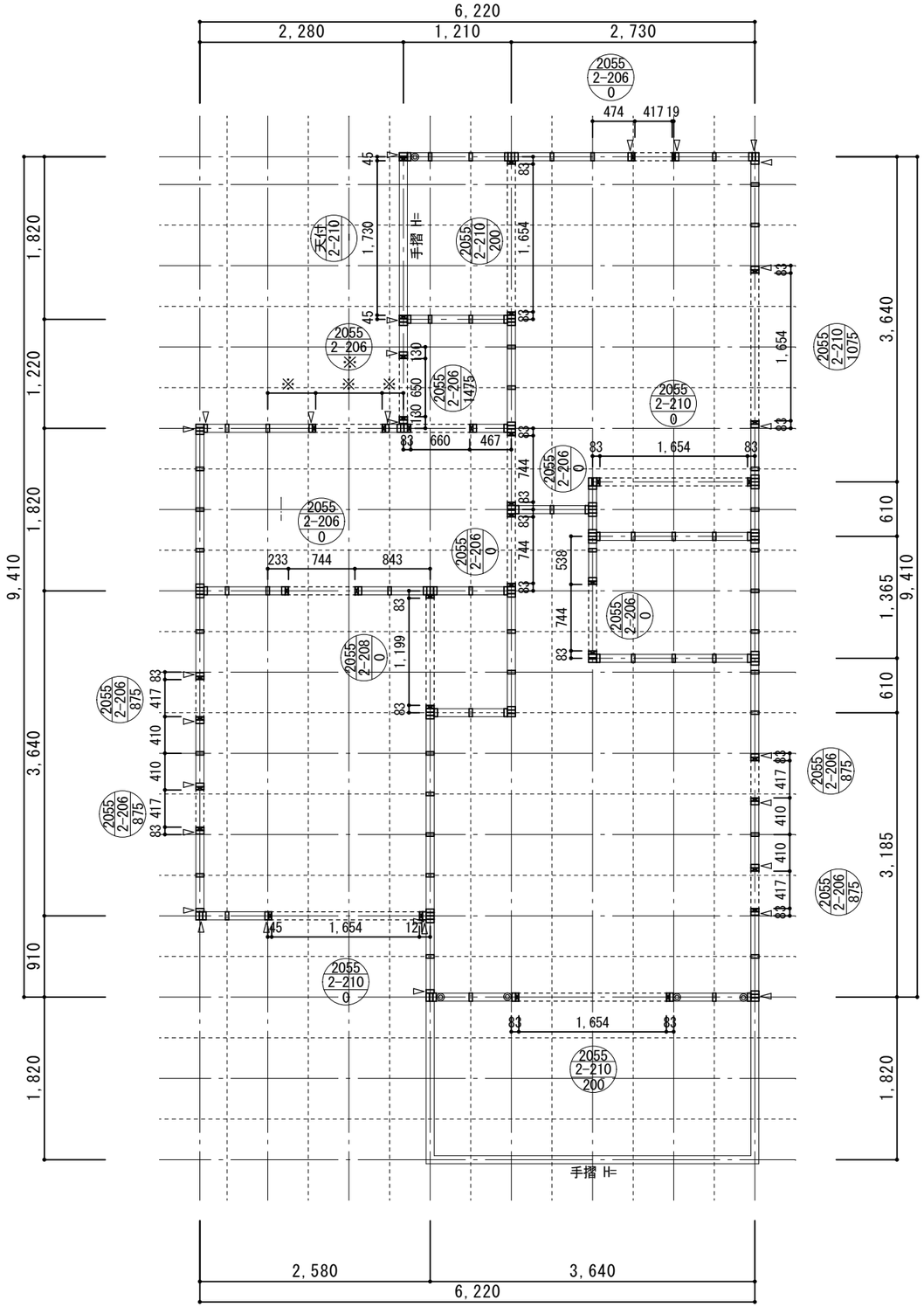

凡 例

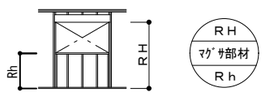

：現造壁（現場合わせ）
：標準天端より下がる壁

▽ ：ＣＰ・Ｌ Ｔ　　◎ ：ＴＣ-１１
▶ ：帯金物ＳＷ－６７
▽ ：ホールダウンＨＤＢ-○○
□ ：たて枠２０４　　⊠ ：マグサ受け２０４
□ ：かい木
□ ：たて枠４０４　　⊠ ：マグサ受け４０４

※外壁構造用合板　⊙９
※出隅、入隅、開口部両端帯金物Ｓ－６５にて緊結

特記事項

１階　：スタッド ２０４ @455 Ｈ＝2,336
（S･P･F甲種２級）
２階　：スタッド ２０４ @455 Ｈ＝2,336
（S･P･F甲種２級）
１階壁は、上枠＋頭つなぎ＋補足上枠の計３枚とする。
まぐさ・上枠・下枠（S･P･F甲種２級）
集成材：Ｅ120－Ｆ330

摘要		施工	承認	設計	製図	現場名	AAAAAA　新築工事		図面番号
							2階縦枠割付図	S=1/60	S-5
						作図年月日	2021/01/01		

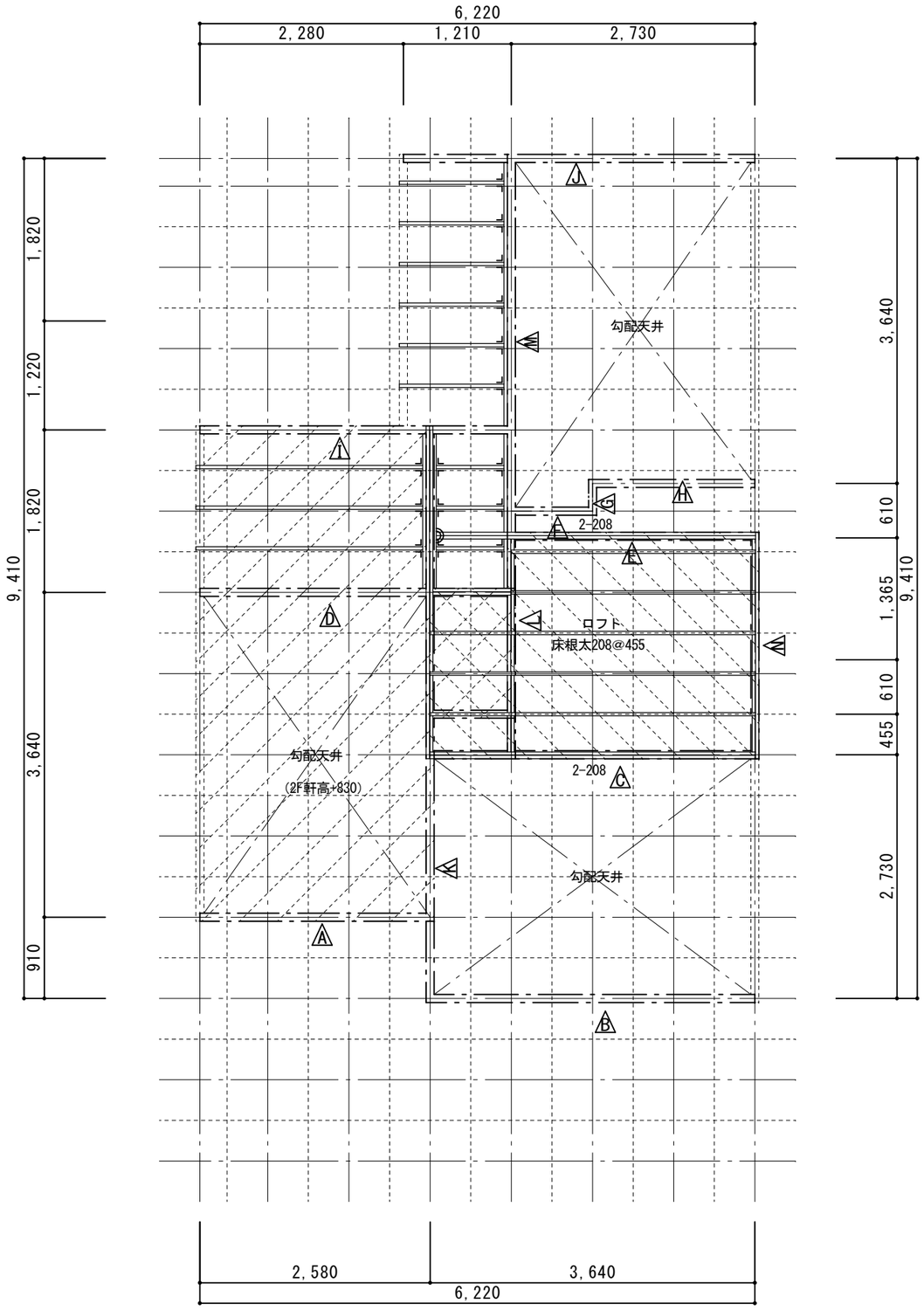

天井根太伏図

特記無き製材はS·P·F甲種２級とする
特記無き天井根太は２０４@455

- 補強材（振れ止め）２０４を適宜入れること
- 天井根太継手：帯金物Ｓ－４５×２にて緊結
- 天井梁受け金物：ＢＨ
- 天井根太受け金物：ＪＨ／ＪＨ－Ｓ
- 小屋東位置

摘要		施工	承認	設計	製図	現場名	AAAAAA　新築工事		図面番号
							天井伏図	S=1/60	S-6
						作図年月日	2021/01/01		

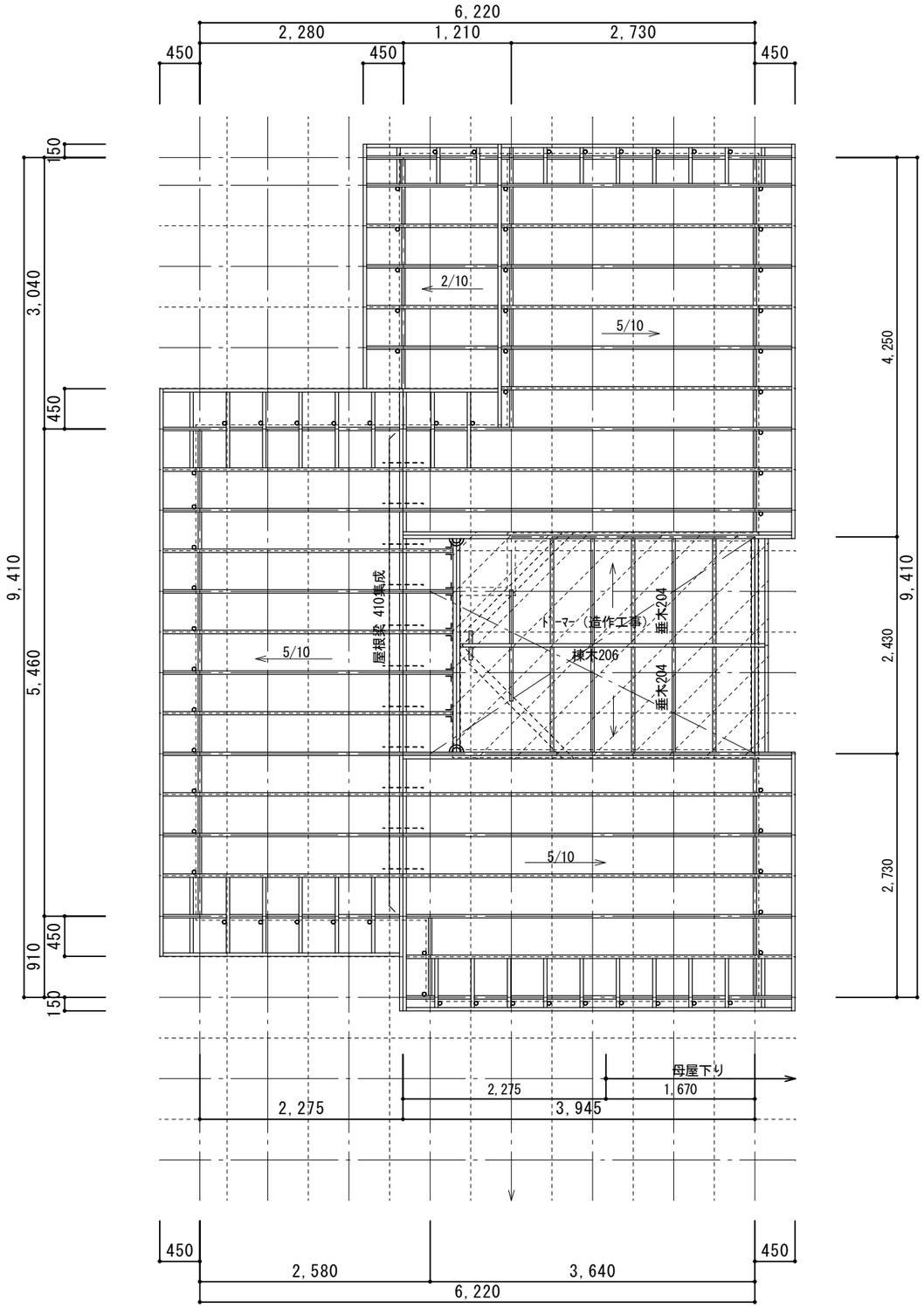

小屋伏図

特記無き製材はS·P·F甲種２級とする
特記なき場合屋根及び下屋タル木２０６@455
棟部タル木継手Ｓ－４５又は、合板ガセット⊙12@455
根太受け金物：ＪＨ－Ｓ
小屋壁現場施工
※外壁小屋壁は帯金物Ｓ－６５にて@910ごとにたて枠どうし緊結
野地板：構造用合板Ｔ＆Ｇ 3'×6' ⊙12

◎ 小屋束位置

摘要		施工	承認	設計	製図	現場名	AAAAAA 新築工事		図面番号
							小屋伏図	S=1/60	S-7
						作図年月日	2021/01/01		

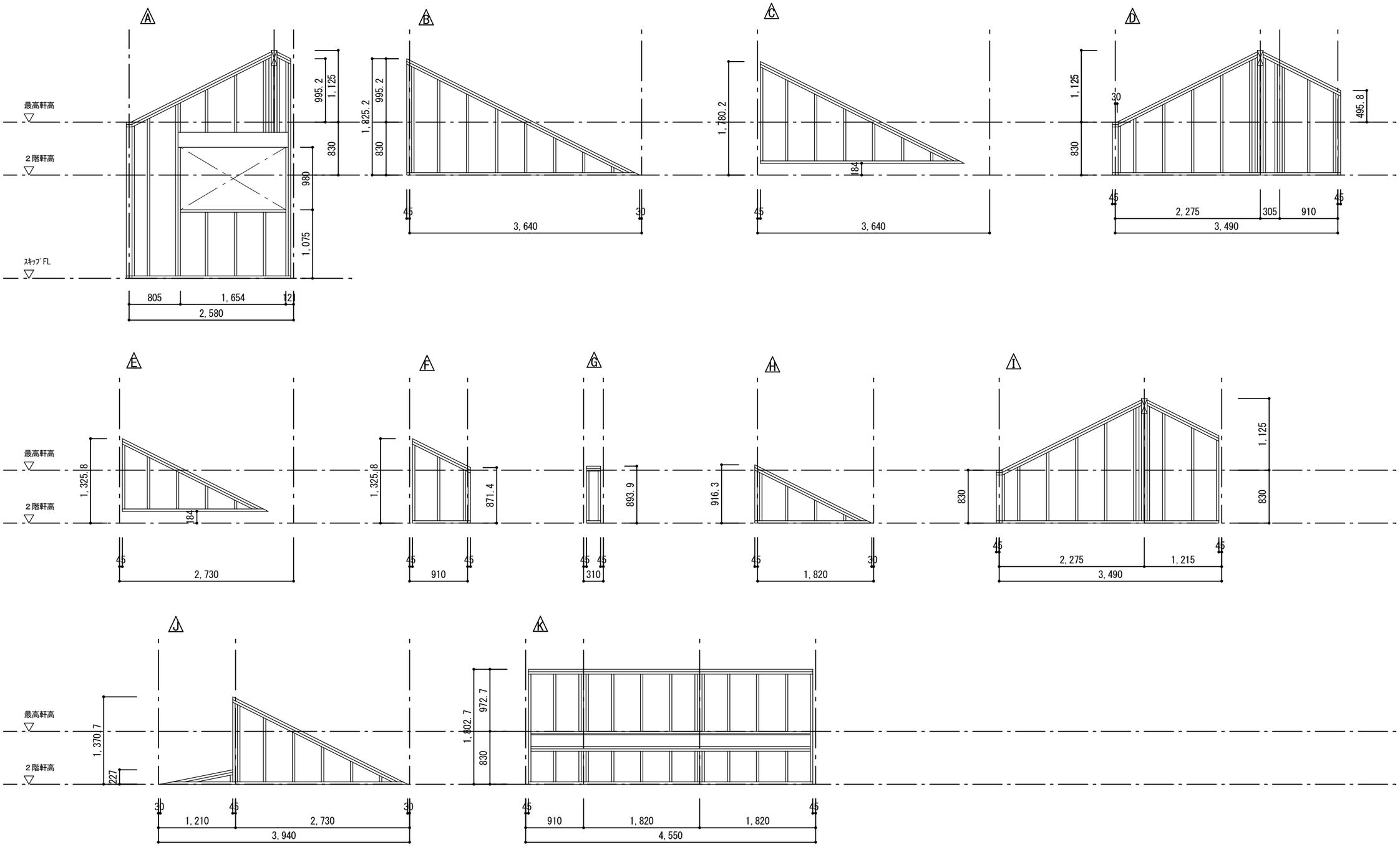

摘要			施工	承認	設計	製図	現場名	AAAAAA　新築工事		図面番号
								小屋壁詳細図　1	S=1/60	S-8
							作図年月日	2021/01/01		

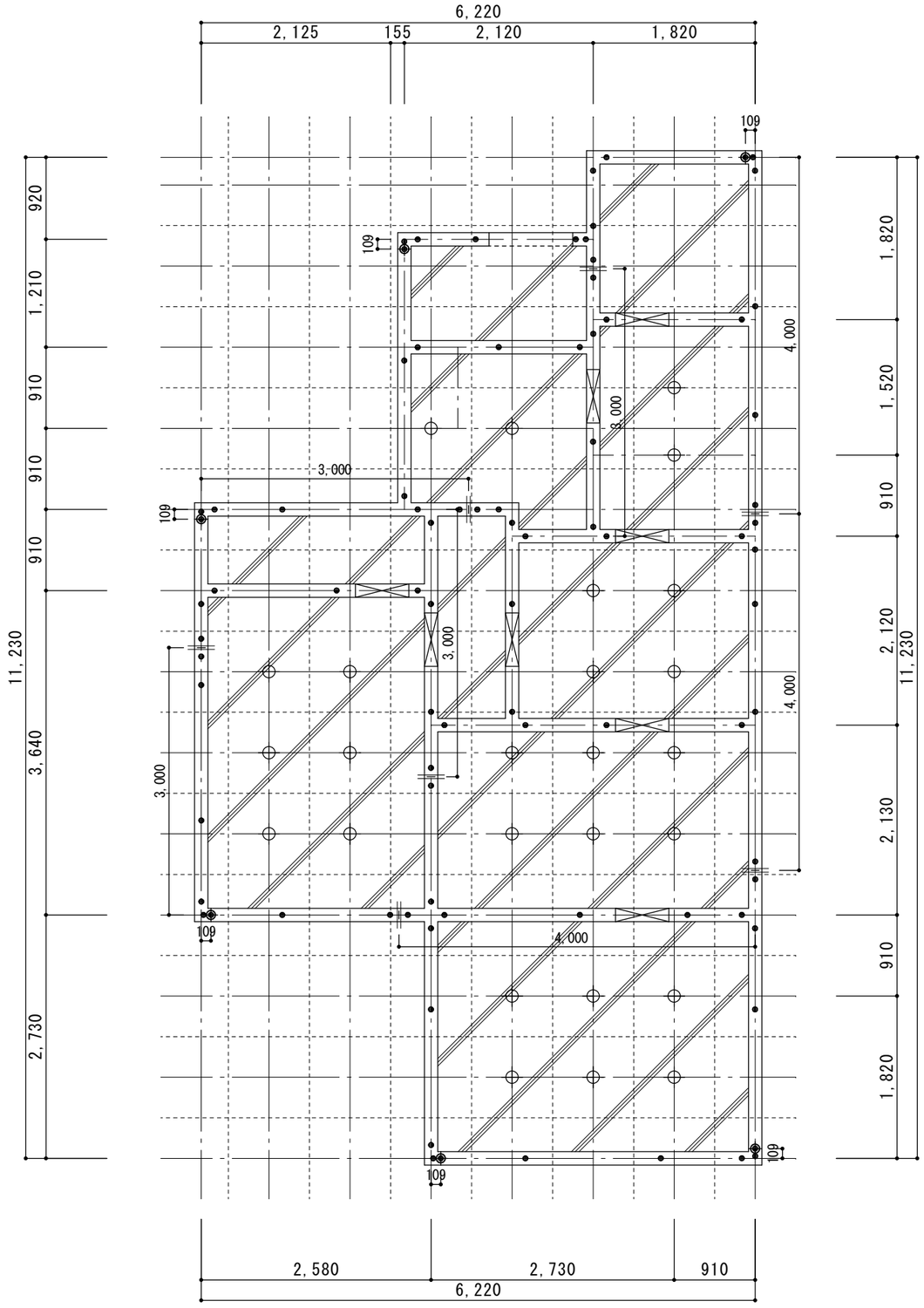

基礎伏図凡例　(特記なき限り下記による)
基礎立上がりW=150
●ｱﾝｶｰﾎﾞﾙﾄ径 12mm　L:400(配置間隔1820mm以下)
⊕ ﾎｰﾙﾀﾞｳﾝ金物用 ｱﾝｶｰﾎﾞﾙﾄM16
GL 土間ｺﾝｸﾘｰﾄ高さ
土台継手位置
印は、耐圧版(厚150mm)とする
印は、増し打ち土間を示す
人通口を示す(W=600　h=350)
特記なき限り　人通口中心は910間隔の中心とする
特記無き基礎天端は設計GL+400とする
特記無き耐圧盤ﾚﾍﾞﾙは設計GL+50とする
特記無き耐圧盤厚さは150mmとする
特記無き基礎芯は、通り芯とする
鉄筋　SD295A
普通ｺﾝｸﾘｰﾄ　Fc24N/mm2
地耐力は20.0KN/㎡以上とする

摘要		施工	承認	設計	製図	現場名	AAAAAA　新築工事		図面番号
							基礎伏図　(2X4工法)	S=1/60	S-1
						作図年月日	2021/01/01		

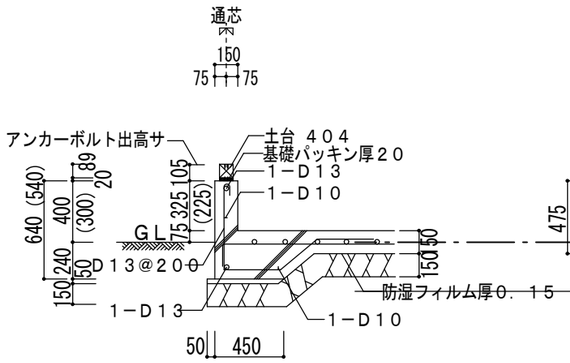

外周部基礎ＦＧ１、ＦG1S
（　）内はＦＧ１Ｓ

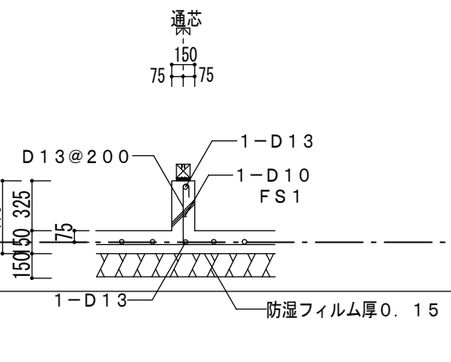

内周部基礎ＦＧ２

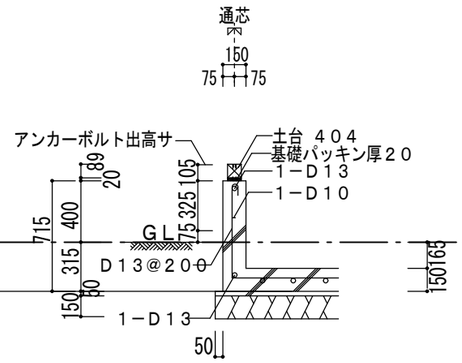

外周部基礎ＦＧ１Ｂ

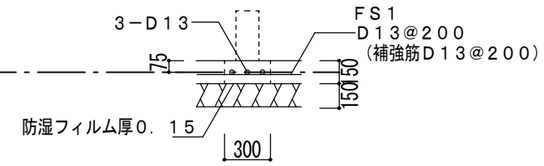

人通口補強筋　ＳＧ

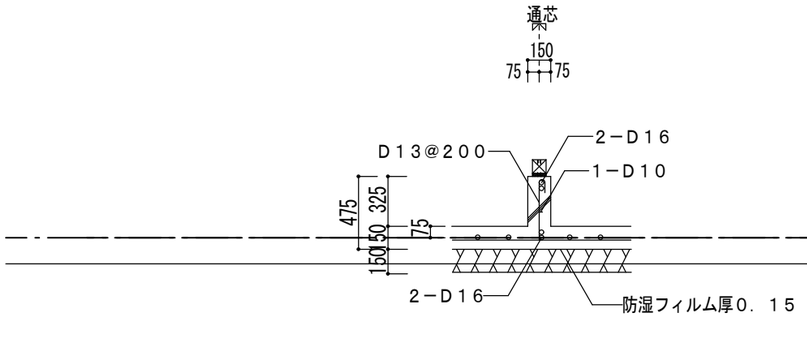

内周部基礎ＦＧ２Ａ

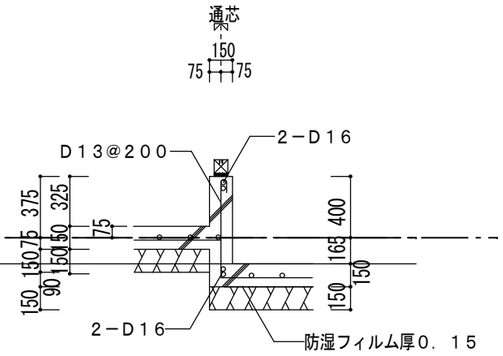

内周部基礎ＦＧ２Ｂ

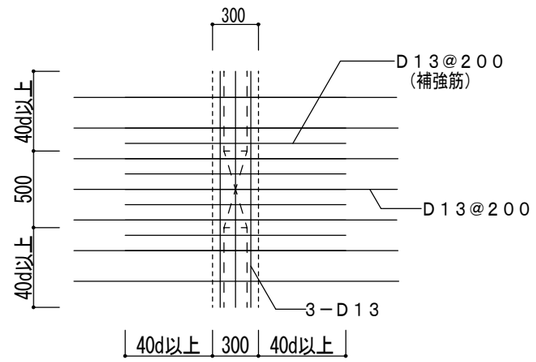

人通口補強筋　ＳＧ

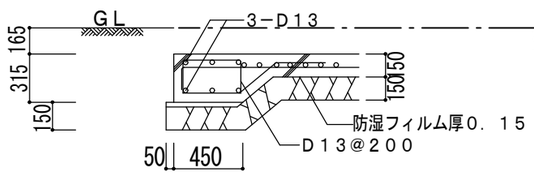

外周部基礎ＦＧ３

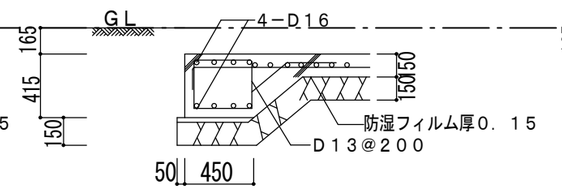

外周部基礎ＦＧ５

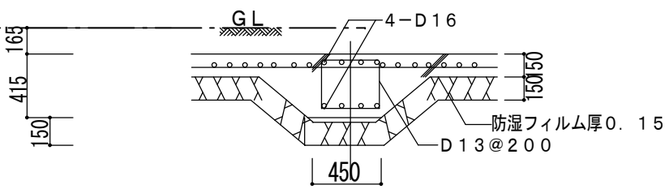

内周部基礎ＦＧ４

摘要			施工	承認	設計	製図	現場名	AAAAAA　新築工事		図面番号
								基礎断面リスト	S=1/60	
							作図年月日	2021/01/01		

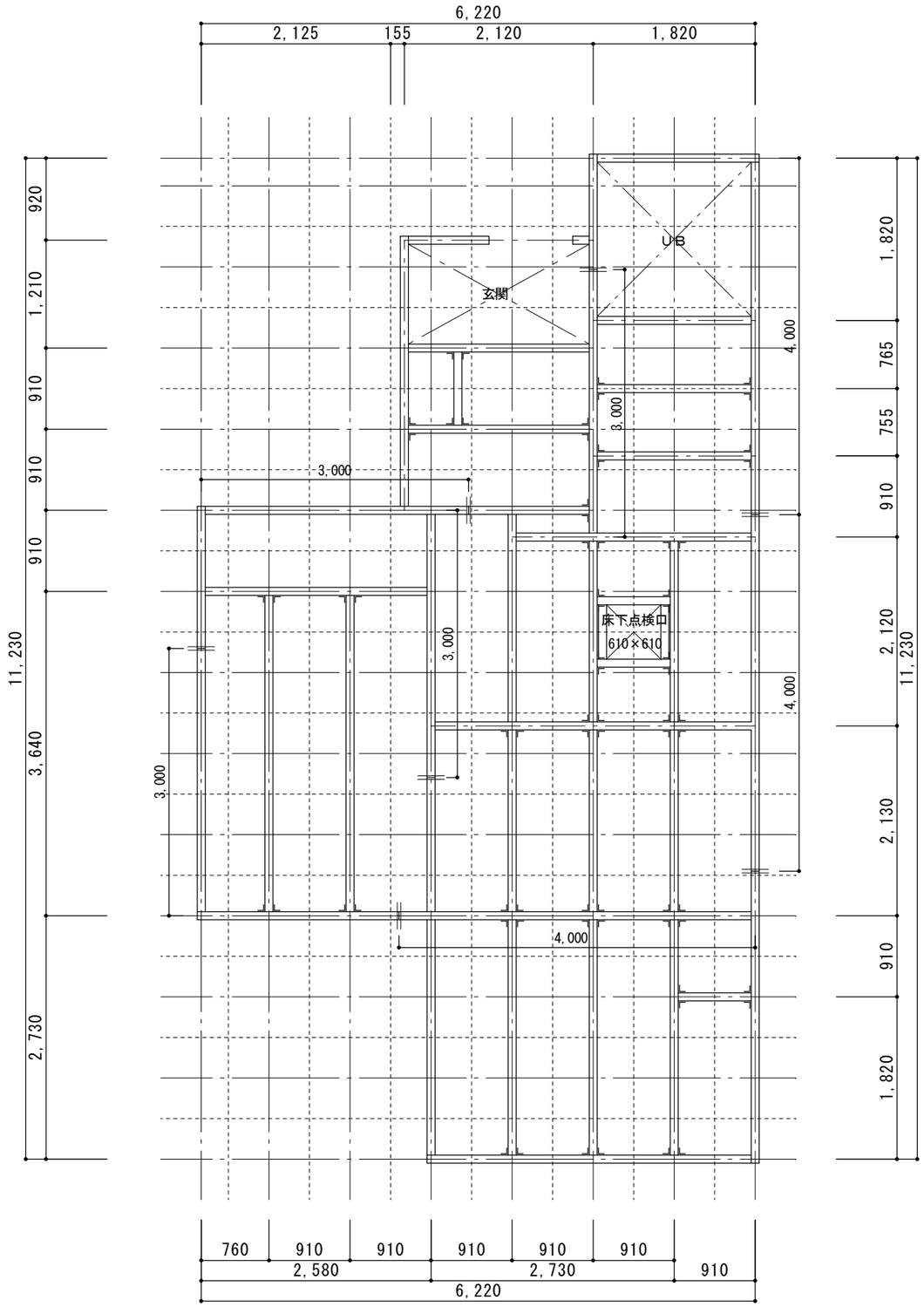

特記　）
特記無き製材はS·P·F甲種２級とする
部材は全て防腐防蟻処理剤
現場切断部の小口は防腐剤塗布
特記なき土台は４０４　@910とする
特記なき土台は全て芯振り分けとする
═══　土台・大引き継手位置
┘└　MD金物

摘要		施工	承認	設計	製図	現場名	AAAAAA　新築工事		図面番号
							1階床伏図　（根太ﾚｽ工法）	S=1/60	S-2
						作図年月日	2021/01/01		

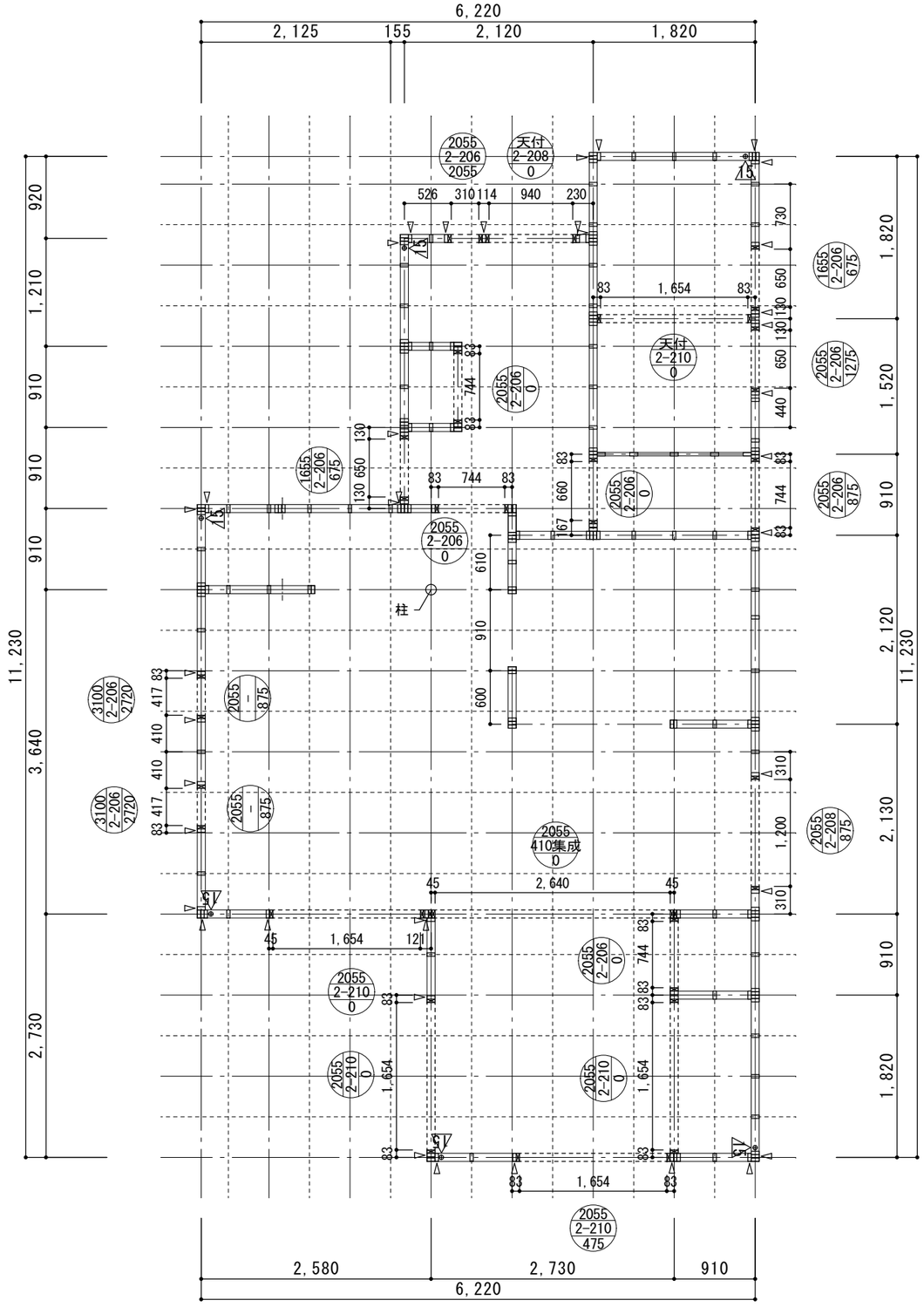

凡　例

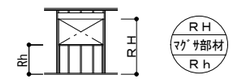

現造壁（現場合わせ）
標準天端より下がる壁

▽：ＣＰ・Ｌ　Ｔ
▶：帯金物ＳＷ－６７
▽：ホールダウンＨＤＢ-○○
□：たて枠２０４　　▨：マグサ受け２０４
□：かい木
□：たて枠４０４　　⊠：マグサ受け４０４

※外壁構造用合板　⊙９
※出隅、入隅、開口部両端帯金物Ｓ－６５にて緊結

特記事項

１階　　：スタッド　２０４　@455　Ｈ＝2,336
　　（S･P･F甲種２級）
２階　　：スタッド　２０４　@455　Ｈ＝2,336
　　（S･P･F甲種２級）
１階壁は、上枠＋頭つなぎ＋補足上枠の計３枚とする。
まぐさ・上枠・下枠（S･P･F甲種２級）
集成材：Ｅ120－Ｆ330

摘要		施工	承認	設計	製図	現場名	AAAAAA　新築工事		図面番号
							1階縦枠割付図	S=1/60	S-3
						作図年月日	2021/01/01		

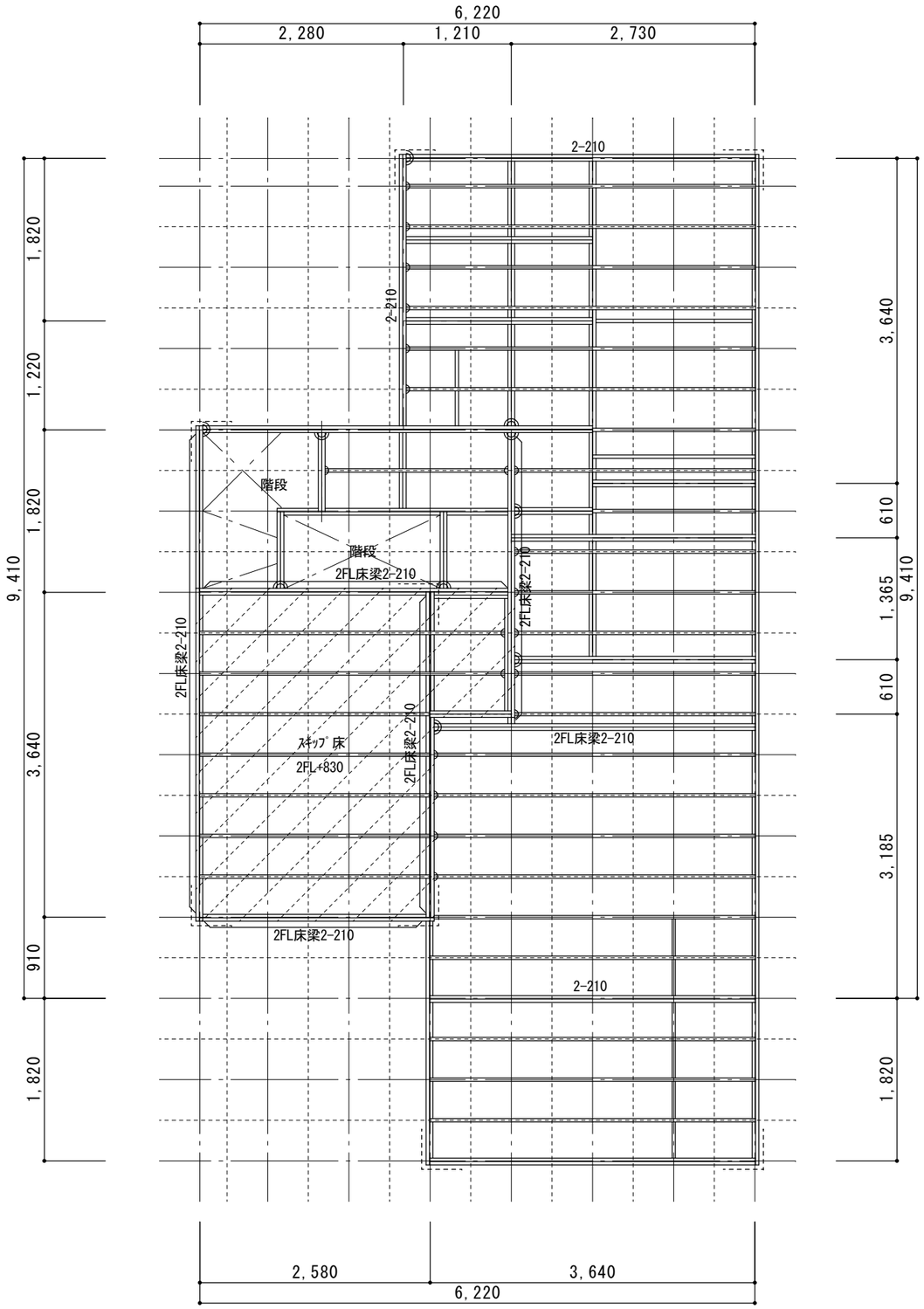

床伏図

特記無き製材はS·P·F甲種２級とする
床根太１階：根太レス
床根太２階、３階：２１０ @455
１F床合板：構造用合板ＴＧ ⊙24 3'×6'
２、３F床合板：構造用合板ＴＧ ⊙15 3'×6'
帯金物：Ｓ－９０×２
梁端部：帯金物Ｓ－４５×２にて緊結
梁受け金物：ＢＨ
根太受け金物：ＪＨ／ＪＨ－Ｓ
構造用集成材：E120-Ｆ330

摘要		施工	承認	設計	製図	現場名	AAAAAA 新築工事		図面番号
							2階床伏図	S=1/60	S-4
						作図年月日	2021/01/01		

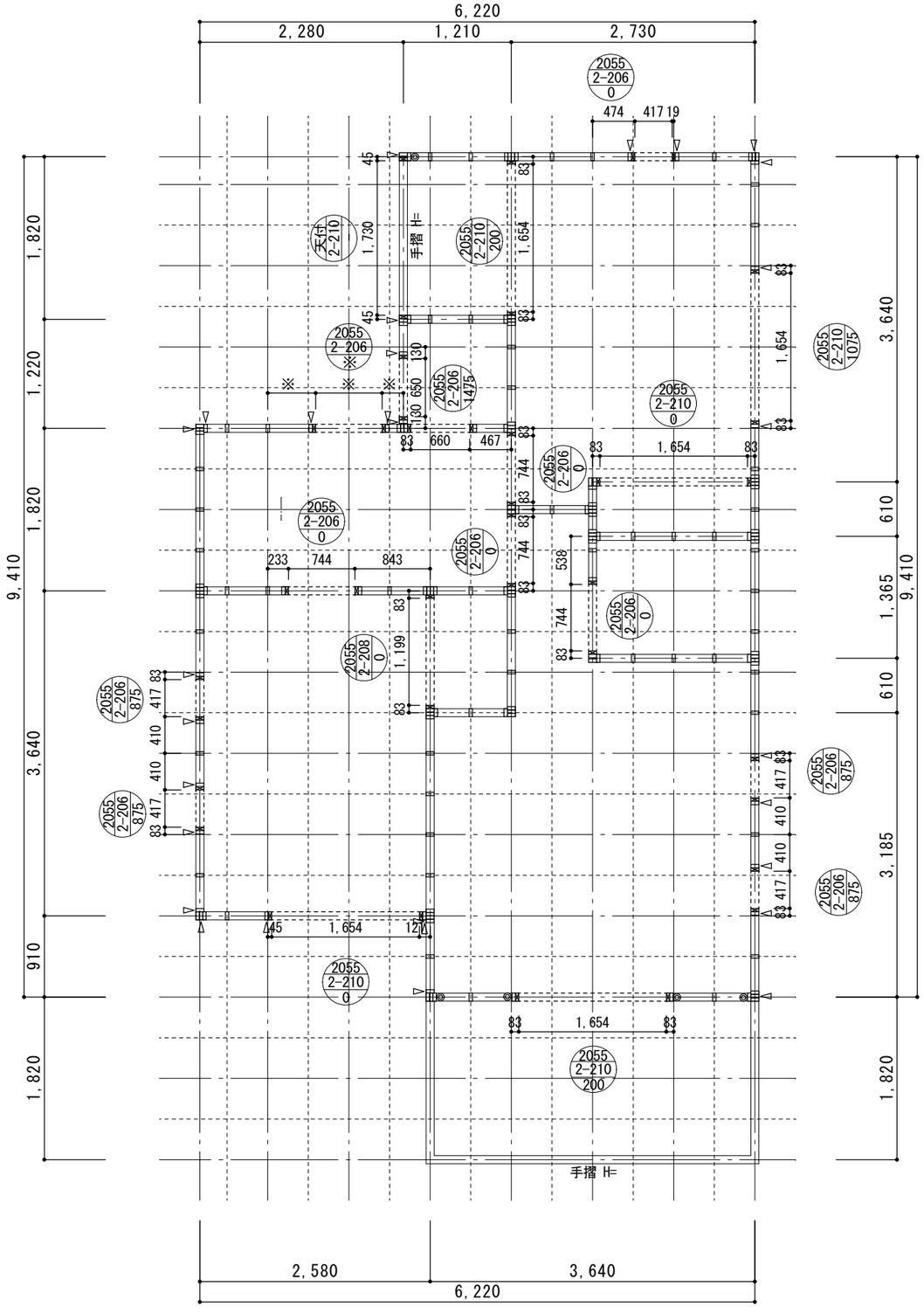

凡 例

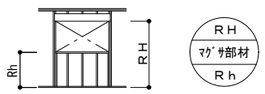

：現造壁（現場合わせ）
：標準天端より下がる壁

▽ ：ＣＰ・Ｌ Ｔ　　◎ ：ＴＣ-１１
▼ ：帯金物ＳＷ－６７
▽ ：ホールダウンＨＤＢ-○○
□ ：たて枠２０４　　⊠ ：マグサ受け２０４
□ ：かい木
□ ：たて枠４０４　　⊠ ：マグサ受け４０４

※外壁構造用合板　⊙９
※出隅、入隅、開口部両端帯金物Ｓ－６５にて緊結

特記事項

１階　：スタッド ２０４ @455 Ｈ＝2,336
（S･P･F甲種２級）
２階　：スタッド ２０４ @455 Ｈ＝2,336
（S･P･F甲種２級）
１階壁は、上枠＋頭つなぎ＋補足上枠の計３枚とする。
まぐさ・上枠・下枠（S･P･F甲種２級）
集成材：Ｅ120－Ｆ330

摘要		施工	承認	設計	製図	現場名	AAAAAA　新築工事		図面番号
							2階縦枠割付図	S=1/60	S-5
						作図年月日	2021/01/01		

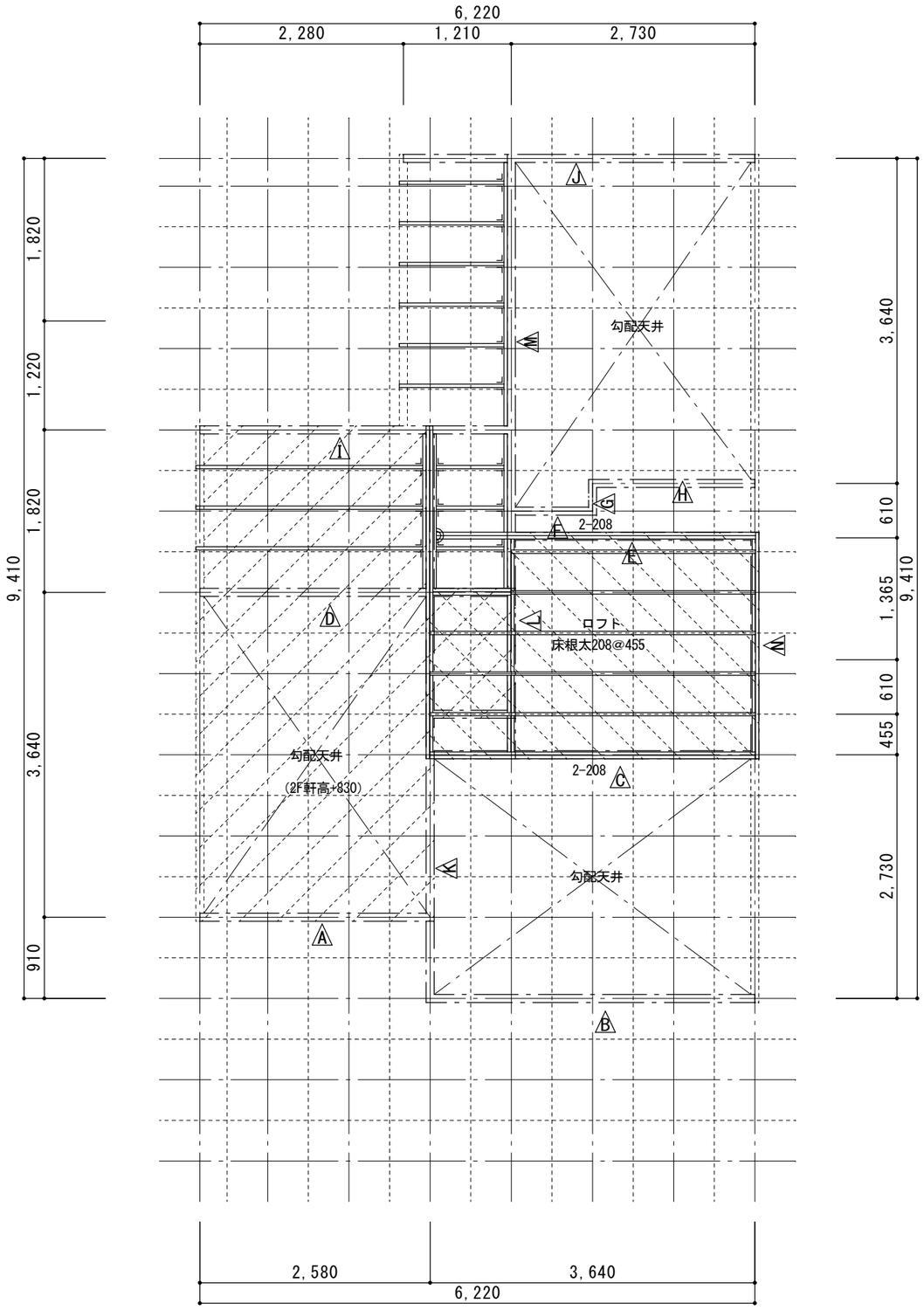

天井根太伏図

特記無き製材はS·P·F甲種２級とする

特記無き天井根太は２０４@455

補強材（振れ止め）２０４を適宜入れること

天井根太継手：帯金物Ｓ－４５×２にて緊結

天井梁受け金物：ＢＨ

天井根太受け金物：ＪＨ／ＪＨ－Ｓ

小屋束位置

摘要		施工	承認	設計	製図	現場名	AAAAAA　新築工事		図面番号
							天井伏図	S=1/60	S-6
						作図年月日	2021/01/01		

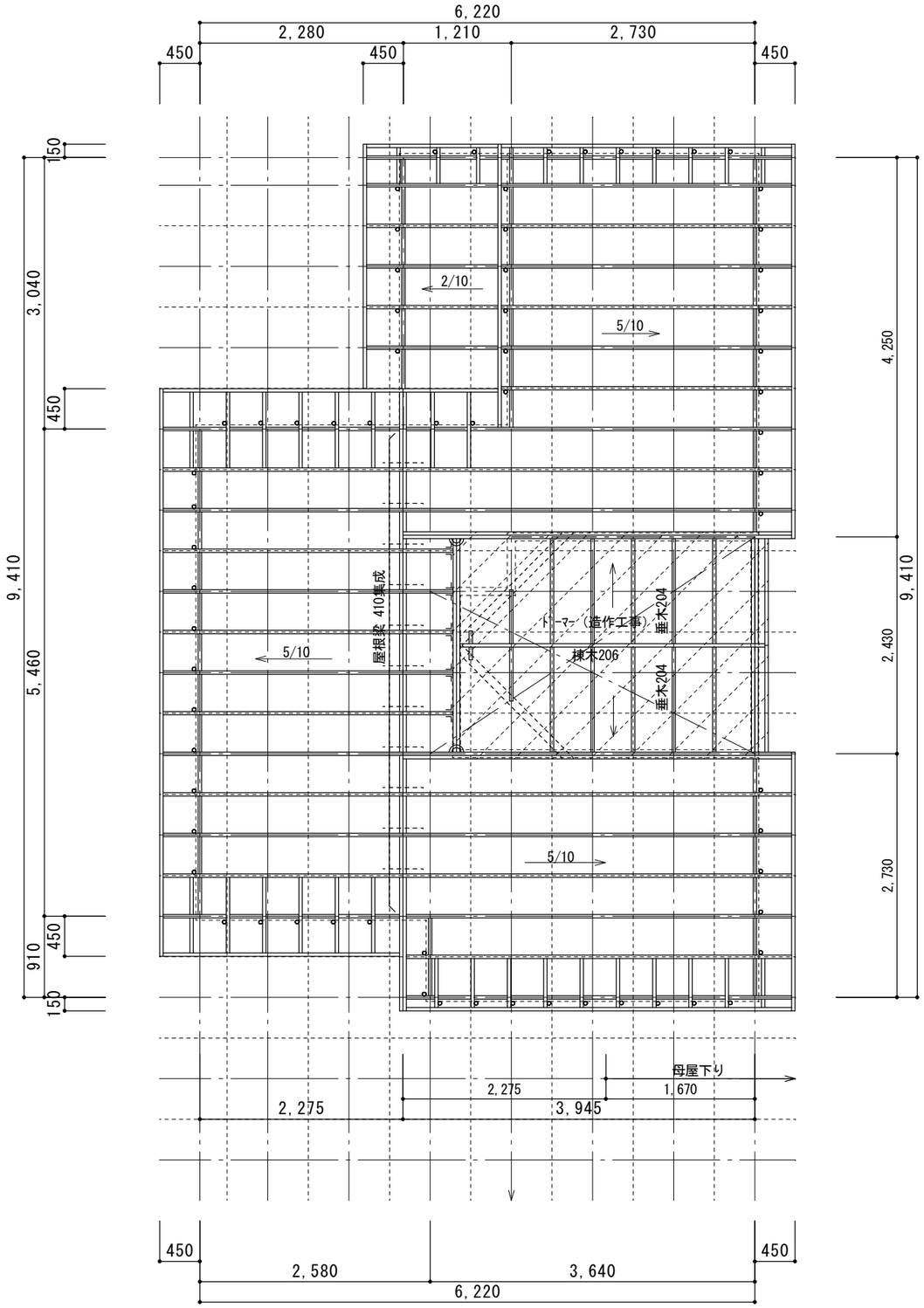

小屋伏図

特記無き製材はS·P·F甲種２級とする
特記なき場合屋根及び下屋タル木２０６@455
棟部タル木継手Ｓ－４５又は、合板ガセット⊙12@455
根太受け金物：ＪＨ－Ｓ
小屋壁現場施工
※外壁小屋壁は帯金物Ｓ－６５にて@910ごとにたて枠どうし緊結
野地板：構造用合板Ｔ＆Ｇ 3'×6' ⊙12

◎ 小屋束位置

摘要		施工	承認	設計	製図	現場名	AAAAAA 新築工事		図面番号
							小屋伏図	S=1/60	S-7
						作図年月日	2021/01/01		

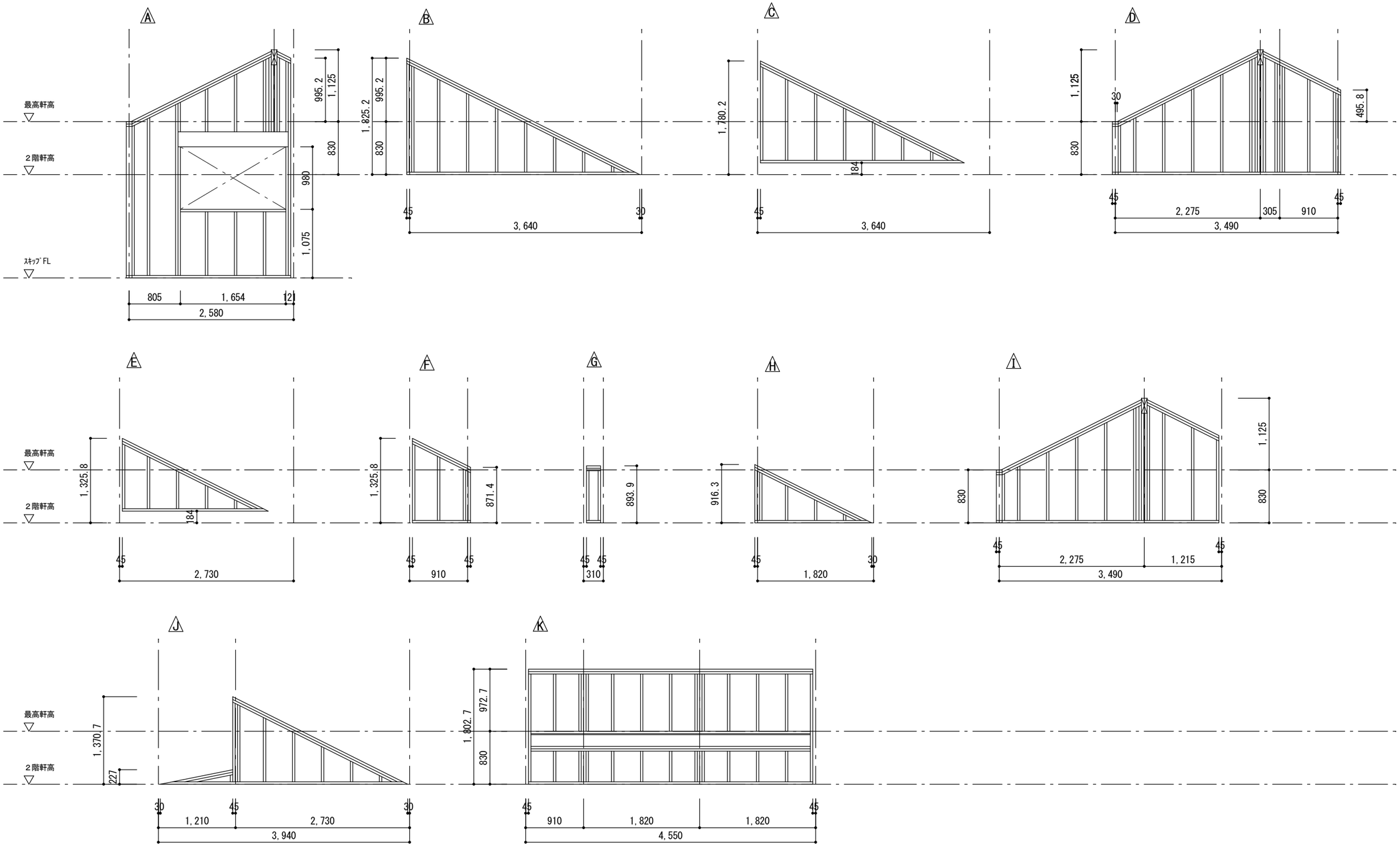

摘要			施工	承認	設計	製図	現場名	AAAAAA　新築工事		図面番号
								小屋壁詳細図　1	S=1/60	S-8
							作図年月日	2021/01/01		